ESYLUX GmbH | An der Strusbek 40
22926 Ahrensburg / Germany
info@esylux.com | www.esylux.com
MA01590805

DE GB NL FR DK SE

230 V ~ 50 - 60 Hz	5 - 2000 Lux	IP 20		- 25 °C … + 50 °C	H

Technical data for specific products can be found at www.esylux.com/products

Product type		A ø m	B ø m	C ø m	H m	H max. m	X mm	X_1 mm	Y_1 mm	Y_2 mm
MD-C 360i/	8…	8	4	—	3	5	108	60	24	38
	24…	24	8	—	3	10	108	60	24	46
	32…	32	11	—	3	10	108	60	24	46
	32 Corridor…	32	16	—	3	10	108	60	24	46
PD-C 360(i)/	8…	8	6	4	3	5	108	60	24	38
	24…	24	11	8	3	10	108	60	24	46
	24 DUOplus-FM…	24	11	8	3	10	108	60	41	46
	24 DUOplus-SM…	24	11	8	3	10	108	-	-	74
	32…	32	11	8	3	10	108	60	24	46
	32 Corridor…	32	16	—	3	10	108	60	24	46

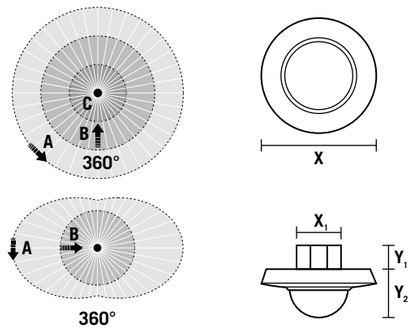

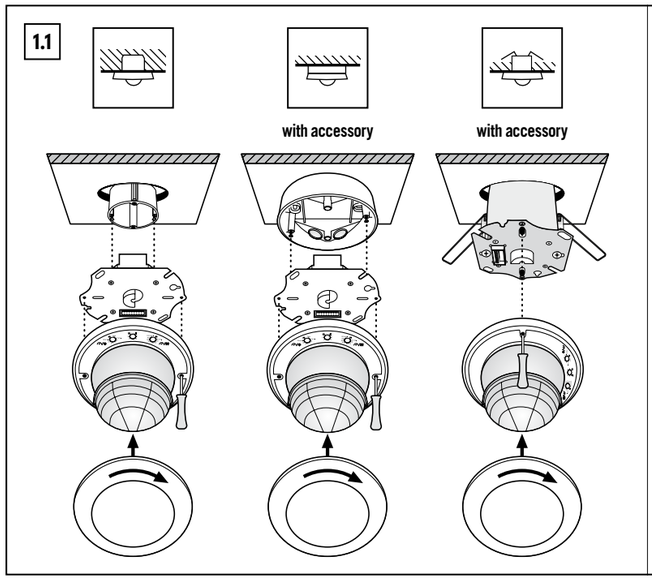

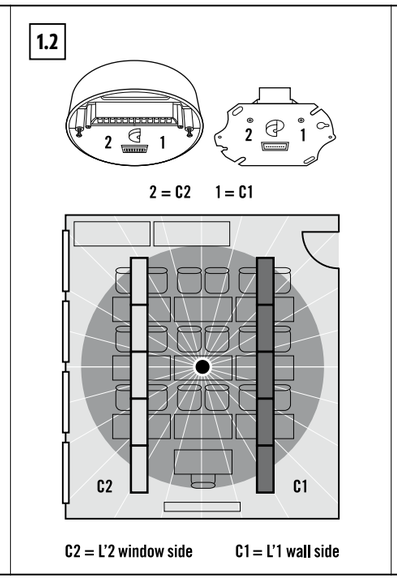

DE KURZANLEITUNG

GEFAHR!

Lebensgefahr durch elektrischen Schlag!

- Die Installation darf nur von Elektroinstallateuren oder Elektrofachkräften unter Berücksichtigung der landespezifischen Vorschriften erfolgen.
- Vor Montage / Demontage Netzspannung freischalten.
- Das Gerät muss mit einem 10 A Leitungsschutzschalter abgesichert werden.
- µ = Kontaktöffnungsweite < 1,2 mm

1 Bestimmungsgemäße Verwendung

Die ausführliche Bedienungsanleitung finden Sie auf der jeweiligen Produktseite unter www.esylux.com.

Der Decken-Melder ist für die Anwendung im Innenbereich konzipiert und benötigt eine freie Sicht auf Personen. Erfassungsreichweite: quer **A**, frontal **B**, Präsenzbereich **C**.

Montage (1.1)

PD-C 360i/24 DUOplus…
Montieren Sie den Melder mittig zwischen den Leuchtbändern. Kanal C1 zur Wandseite (dunkle Raumseite) und Kanal C2 zur Fensterseite (helle Raumseite) ausrichten **(1.2)**.

Bei der Verwendung von LED-Leuchten ist auf den maximal zulässigen Einschaltstrom des Melders zu achten. Die Einschaltströme der Leuchten und die maximal zulässige Belastung des Melders entnehmen Sie bitte den jeweiligen Datenblättern.

2 Anschluss

MD-C 360i/ … (2.1)

a Standardbetrieb mit optionaler Ansteuerung durch Schließtaster und Parallelschaltung von max. 10 Geräten.
b Standardbetrieb mit Treppenlichtautomatschaltung und optionaler Ansteuerung durch Schließtaster.

PD-C 360i/… (2.2 - 2.7)

c Standardbetrieb mit optionaler Ansteuerung durch Schließtaster und Verwendung von max. 10 Slave-Geräten an einem Master-Gerät.

3 Inbetriebnahme

Netzspannung zuschalten
Es beginnt eine Initialisierungsphase von ca. 25 Sek.
Die rote LED (Lichtkanal 1 = C1), die grüne LED (Lichtkanal 2 = C2 / wenn vorhanden) und die blaue LED blinken dabei abwechselnd.
Die Beleuchtung ist in dieser Zeit eingeschaltet. Ist der Programmiermodus aktiviert, leuchtet die blaue LED.

4 Einstellungen

Die Auslieferung des Decken-Melders erfolgt im Werksprogramm / Vollautomatik-Modus.

- Einstellungen per DIP-Schalter / Einstellelemente
- Parametrierung und Steuerung per ESY-Pen mit der kostenlosen ESY Control App **(4.1).**

Hinweis: Für optimale Signalübermittlung Mindestabstand entsprechend der Montagehöhe einhalten. Direkte Sonneneinstrahlung kann die Signalübermittlung verhindern.

5 Entsorgung / Garantie

Dieses Gerät darf nicht mit unsortiertem Restmüll entsorgt werden. Besitzer von Altgeräten sind gesetzlich dazu verpflichtet, dieses Gerät fachgerecht zu entsorgen. Informationen erhalten Sie von Ihrer Stadt- bzw. Gemeindeverwaltung.

Die ESYLUX Herstellergarantie finden Sie im Internet unter www.esylux.com.

Technische und optische Änderungen vorbehalten.

GB SHORT INSTRUCTION

DANGER!

Risk of fatal injury from electric shock!

- Installation must only by performed by an electrical installation technician or a trained electrician, taking country-specific regulations into account.
- Switch off the power supply prior to assembly / disassembly.
- The device must be protected against short circuits with a 10-A circuit breaker.
- µ = contact opening width < 1.2 mm

1 Intended use

Detailed operating instructions can be found on the relevant product page at www.esylux.com.

The ceiling presence detector is designed for indoor use and must have an unobstructed view of people. Field of detection: diagonally **A**, head-on **B**, presence area **C**.

Assembly (1.1)

PD-C 360i/24 DUOplus…
Mount the presence detector centrally between the light strips. Align channel C1 towards the wall (dark side of the room) and channel C2 towards the window (light side of the room) **(1.2)**.

When using LED luminaires, the maximum permissible inrush current of the detector must be observed. For the inrush currents of the luminaires and the maximum permissible load of the detector, please refer to the respective data sheets.

2 Connection

MD-C 360i/ … (2.1)

a Standard with optional control via a closing button and parallel wiring of max. ten devices.
b Standard operation with automatic stairwell light and optional control via a closing button.

PD-C 360i/… (2.2 - 2.7)

c Standard operation with optional control via a closing button and use of max. 10 slave devices to one master device.

3 Initial operation

Connect the power supply.
A warm-up phase of approx. 25 seconds is initiated.
The red (light channel 1 = C1), green (light channel 2 = C2 / if present) and blue LEDs flash alternately. During this time, the lighting is switched on. If programming mode is activated, the blue LED lights up.

4 Settings

The presence detector is delivered with the factory settings / in fully automatic mode.

- Settings via DIP switches / setting elements
- Parameterisation and control via the ESY-Pen and the free ESY Control app **(4.1).**

Note: For optimal signal transmission, observe the minimum distance corresponding to the installation height . Direct sunlight can prevent the signal from being transmitted.

5 Disposal / warranty

This device must not be disposed of as unsorted residual waste. Used devices must be disposed of correctly. Contact your local town council for more information.

The ESYLUX manufacturer's warranty can be found online at www.esylux.com.

Technical and design features may be subject to change.

FR MODE D'EMPLOI RAPIDE

DANGER !

Danger de mort par électrocution !

- L'installation doit impérativement être effectuée par des installateurs professionnels ou des spécialistes de l'électronique conformément aux normes et prescriptions locales en vigueur.
- Avant d'installer ou de désinstaller le produit, coupez le courant.
- L'appareil doit être protégé à l'aide d'un disjoncteur 10 A.
- µ = largeur d'intervalle de coupure < 1,2 mm

1 Conformité d'utilisation

Vous trouverez le mode d'emploi détaillé sur la page internet du produit concerné disponible sur www.esylux.com.

Le détecteur de plafond est conçu pour une utilisation en intérieur et nécessite d'être placé de telle sorte que son champ de vision englobe les personnes éventuellement présentes. Distance de détection : transversale **A**, frontale **B**, de présence **C**.

Assemblage (1.1)

PD-C 360i/24 DUOplus…
Installez le détecteur au centre, entre les rangées de luminaires. Orientez le canal C1 côté mur (partie sombre de la pièce) et le canal C2 côté fenêtre (partie éclairée de la pièce) **(1.2)**.

En cas d'utilisation de luminaires à LED, il convient de veiller au courant d'enclenchement maximal autorisé du détecteur. Pour connaître les courants d'appel des luminaires et la charge maximale autorisée du détecteur, veuillez consulter les fiches techniques correspondantes.

2 Branchements

MD-C 360i/ … (2.1)

a Raccordement avec commande optionnelle par poussoir. Mise en parallèle de 10 appareils au maximum.
b Raccordement sur minuterie et commande optionnelle par poussoir.

PD-C 360i/… (2.2 - 2.7)

c Raccordement maître/esclave avec commande optionnelle par poussoir. Un appareil maître peut être raccordé à 10 appareils esclaves au maximum.

3 Mise en service

Mettez le dispositif sous tension.
Une phase d'initialisation de 25 s environ s'amorce.
Les LED rouge (canal d'éclairage 1 = C1), verte (canal d'éclairage 2 = C2 / le cas échéant) et bleue clignotent en alternance. L'éclairage est alors allumé. Le voyant bleu est allumé lorsque le mode de programmation est activé.

4 Réglages

À la livraison, le détecteur de plafond est paramétré selon les préréglages d'usine / en mode automatique.

- Réglage par commutateur DIP / éléments de réglage
- Paramétrage et commande via ESY-Pen avec l'application gratuite ESY Control **(4.1).**

Remarque : Pour une transmission optimale du signal, respectez la distance minimale en fonction de la hauteur. La lumière directe du soleil peut empêcher la transmission du signal.

5 Mise au rebut / garantie

Cet appareil ne doit pas être jeté avec les déchets non triés. Les propriétaires d'équipements électriques ou électroniques usagés ont en effet l'obligation légale de les déposer dans un centre de collecte sélective. Informez-vous auprès de votre municipalité sur les possibilités de recyclage.

La garantie fabricant ESYLUX est disponible sur Internet à l'adresse www.esylux.com.

Sous réserve de modifications techniques et esthétiques.

NL KORTE HANDLEIDING

GEVAAR!

Levensgevaar door elektrische schok!

- De installatie mag uitsluitend door elektro-installateurs of elektriciens worden uitgevoerd, met inachtneming van de landspecifieke voorschriften.
- Vóór montage / demontage de netspanning uitschakelen.
- Het apparaat moet met een installatieautomaat van 10 A worden gezekerd.
- µ = contactopening < 1,2 mm

1 Gebruik in overeenstemming met het gebruiksdoel

De uitvoerige bedieningshandleiding vindt u op de desbetreffende productpagina onder www.esylux.com.

De plafondmelder is bedoeld voor inpandig gebruik en vereist een onbelemmerd zicht op personen. Detectiebereik: dwars **A**, frontaal **B**, aanwezigheidsbereik **C**.

Montage (1.1)

PD-C 360i/24 DUOplus…
Monteer de melder in het midden tussen de lichtstrips. Kanaal C1 voor wandzijde (donkere kant van de ruimte) en kanaal C2 voor raamzijde (lichte kant van de ruimte) uitlijnen **(1.2)**.

Bij gebruik van LED-armaturen moet de maximaal toelaatbare inschakelstroom van de detector in acht worden genomen. Raadpleeg de respectievelijke gegevensbladen voor de inschakelstromen van de armaturen en de maximaal toelaatbare belasting van de detector.

2 Aansluiting

MD-C 360i/ … (2.1)

a Standaardschema met optionele aansturing via maakcontact en parallelschakeling van max. 10 apparaten.
b Standaardschema met trappenhuisautomaatschakeling en optionele aansturing via maakcontact.

PD-C 360i/… (2.2 - 2.7)

c Standaardschema met optionele aansturing via maakcontact en gebruik van max. 10 slave-apparaten op een master-apparaat.

3 Inbedrijfstelling

Netspanning inschakelen
Er start een initialisatiefase van ongeveer 25 seconden.
De rode LED (verlichtingskanaal 1 = C1), de groene LED (verlichtingskanaal 2 = C2 / indien aanwezig) en de blauwe LED knipperen daarbij afwisselend. De verlichting is in deze periode ingeschakeld. De blauwe LED begint te branden als de programmeermodus is geactiveerd.

4 Instellingen

De plafondmelder wordt geleverd met fabrieksinstellingen / volautomatische modus.

- Instellingen via DIP-schakelaars / instelelementen
- Parametrisering en besturing via ESY-Pen met de gratis ESY Control-app **(4.1).**

Opmerking: Voor een optimale signaaloverdracht de minimale afstand in overeenstemming met de montagehoogte aanhouden. Direct zonlicht kan voorkomen dat het signaal wordt verzonden.

5 Afvalverwijdering / garantie

Dit apparaat mag niet samen met ongesorteerd restafval worden afgevoerd. Afgedankte elektrische en elektronische apparaten dienen volgens de wettelijke voorschriften te worden afgevoerd. Neem voor meer informatie contact op met uw gemeente.

U vindt de fabrieksgarantie van ESYLUX op internet op www.esylux.com.

Technische en optische wijzigingen voorbehouden.

DK KORT VEJLEDNING

FARE!

Livsfare på grund af elektrisk stød!

- Installationen må kun foretages af elinstallatører eller elektrikere under overholdelse af nationale installationsforskrifter.
- Før montering eller afmontering skal netspændingen slås fra.
- Apparatet skal sikres med en 10 A ledningssikkerhedsafbryder.
- µ = kontaktåbning < 1,2 mm

1 Tilsigtet anvendelse

Du kan finde en detaljeret betjeningsvejledning på den pågældende produktside under www.esylux.com.

Loftssensoren er udviklet til indendørs brug og skal have et frit udsyn på personer. Detekteringsrækkevidde: på tværs **A**, forfra **B**, tilstedeværelsesområde **C**.

Montering (1.1)

PD-C 360i/24 DUOplus…
Montér sensoren i midten mellem lysstrimlerne. Tilpas kanal C1 til vægsiden (den mørke side af rummet) og kanal C2 til vinduessiden (den lyse side af rummet) **(1.2)**.

Ved brug af LED-armaturer skal detektorens maksimalt tilladte indkoblingsstrøm overholdes. For armaturernes indkoblingsstrømme og detektorens maksimalt tilladte belastning henvises til de respektive datablade.

2 Tilslutning

MD-C 360i/ … (2.1)

a Standarddrift med valgfri styring via afbryder og parallelkobling af maks. 10 enheder.
b Standarddrift med trappelysautomatkobling og valgfri styring via afbryder.

PD-C 360i/… (2.2 - 2.7)

c Standarddrift med valgfri styring via afbryder og anvendelse af maks. 10 slaveenheder på én masterenhed.

3 Ibrugtagning

Tilslut forsyningsspændingen
Der starter en initialiseringsfase på ca. 25 sekunder.
Den røde LED (lyskanal 1 = C1), den grønne LED (lyskanal 2 = C2 / såfremt den findes) og den blå LED blinker på skift. I denne periode er belysningen tændt.
Hvis programmeringstilstanden er aktiv, lyser den blå LED.

4 Indstillinger

Loftssensoren leveres med fabriksprogram / i fuldautomatisk tilstand.

- Indstillinger via DIP-kontakt / indstillingselementer
- Parametrering og styring via ESY-Pen med den gratis ESY Control-app **(4.1).**

Bemærk: Optimal signaltransmission kræver overholdelse af minimumsafstanden i overensstemmelse med monteringshøjden. Direkte sollys kan forhindre signalet i at blive transmitteret.

5 Bortskaffelse / garanti

Dette apparat må ikke bortskaffes med usorteret husholdningsaffald. Ejere af brugt udstyr er i henhold til loven forpligtet til at bortskaffe dette udstyr fagligt korrekt. I din kommune kan du få yderligere informationer.

Du kan finde ESYLUX-producentgarantien på internetsiden www.esylux.com.

Der tages forbehold for tekniske og optiske ændringer.

SE KORTFATTAD BRUKSANVISNING

VARNING!

Livsfara, risk för elektrisk stöt!

- Installation får endast utföras av elinstallatörer och behöriga elektriker under iakttagande av nationella föreskrifter.
- Innan produkten monteras / tas bort ska nätspänningen kopplas från.
- Produkten måste säkras med en ledningsskyddsbrytare 10 A.
- µ = kontaktöppningsbredd < 1,2 mm

1 Ändamålsenlig användning

En utförlig bruksanvisning hittar du på respektive produktsida på www.esylux.com.

Innertaksdetektorn är konstruerad för användning inomhus och kräver fri sikt över personer. Bevakningsräckvidd: på tvären **A**, framåt **B**, närvaroområde **C**.

Montering (1.1)

PD-C 360i/24 DUOplus…
Montera detektorn i mitten mellan belysningsremsorna. Rikta in kanal C1 mot väggsidan (den mörka rumssidan) och kanal C2 mot fönstersidan (den ljusa rumssidan) **(1.2)**.

Vid användning av LED-armaturer måste detektorns maximalt tillåtna inkopplingsström beaktas. Armaturernas inkopplingsströmmar och detektorns maximalt tillåtna belastning framgår av respektive datablad.

2 Anslutning

MD-C 360i/ … (2.1)

a Standarddrift med styrning med återfjädrande tryckknapp och parallellkoppling av max. 10 enheter som tillval.
b Standarddrift med trappfunktion och styrning med återfjädrande tryckknapp som tillval.

PD-C 360i/… (2.2 - 2.7)

c Standarddrift med styrning med återfjädrande tryckknapp och användning av max. 10 slavenheter till varje masterenhet som tillval.

3 Idrifttagning

Koppla in nätspänningen
En initieringsfas på ca 25 sek. startas.
Den röda LED:n (ljuskanal 1 = C1), den gröna LED:n (ljuskanal 2 = C2 / om tillgänglig) och den blå LED:n blinkar omväxlande. Belysningen är inkopplad under den här tiden. När programmeringsläget är aktivt lyser den blå lysdioden.

4 Inställningar

Leverans av innertaksdetektorn sker enligt fabriksprogram / helautomatläge.

- Inställningar med DIP-brytare / inställningselement
- Parametrering och styrning vid ESY-Pen med gratisappen ESY Control **(4.1).**

OBS! Se till att minimiavståndet motsvarande monteringshöjden för optimal signalöverföring. Direkt solljus kan förhindra att signalen överförs.

5 Avfallshantering / garanti

Denna apparat får inte kastas i det osorterade restavfallet. Ägare till gamla apparater är enligt lag skyldiga att avfallshantera denna apparat på sakkunnigt och föreskrivet sätt. Information får du från din stads- eller kommunalförvaltning.

Du hittar ESYLUX tillverkargaranti på Internet under www.esylux.com.

Vi förbehåller oss rätten till tekniska och utseendemässiga ändringar.

ESYLUX

ESYLUX GmbH | An der Strusbek 40
22926 Ahrensburg / Germany
info@esylux.com | www.esylux.com
MA01590805

FI | NO | IT | ES | PT | RU

CE EAC

Product type		Circuit diagram	Switching capacity
MD-C 360i/	8 … 24 … 32 …	2.1	I
	8 … 24 … 32 …	2.2	I
	8 / 24 / 32 plus …	2.3	I, III
	8 / 24 / 32 Slave …	2.4	—
PD-C 360(i)/	24 DUOplus-FM …	2.5	I, IV
	24 DUOplus-SM …	2.6	I, IV
	24 DRY …	2.7	II

Lighting

- I 2300 W / 10 A (cos φ = 1), 1150 VA / 5 AX (cos φ = 0,5) capacitive load / electronic ballasts *
- II floating / NC 230 V ~ / 5 A, 24 V ⎓ / 5 A capacitive load / electronic ballasts *

HVAC

- III floating / NO 230 V ~ / 2 A, 24 V ⎓ / 2 A capacitive load / electronic ballasts *
- IV 2300 W / 10 A (cos φ = 1), 1150 VA / 5 AX (cos φ = 0,5) capacitive load / electronic ballasts *

* Inrush current limiter required.

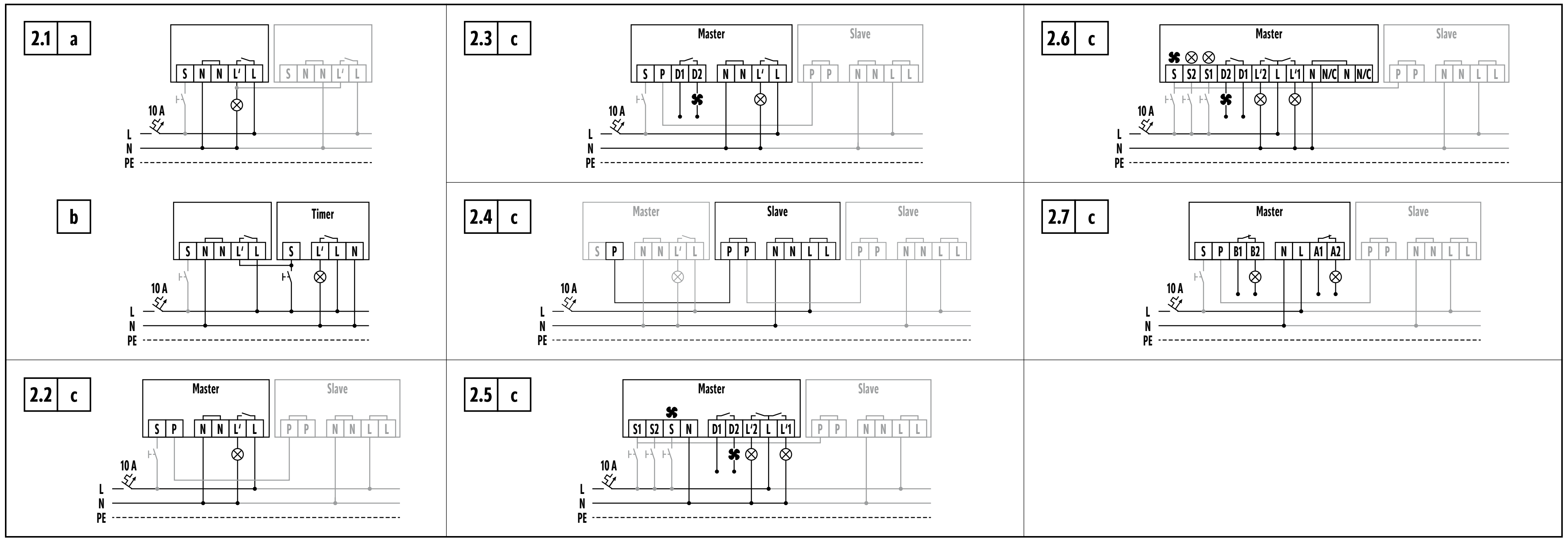

FI PIKAOPAS

⚠ VAARA!

Sähköisku aiheuttaa hengenvaaran!

- Ainoastaan sähköasentajat tai alan ammattilaiset saavat asentaa tuotteen. Asennuksessa on noudatettava maakohtaisia määräyksiä.
- Kytke verkkojännite pois käytöstä ennen asennusta / purkua.
- Laite on suojattava 10 A:n johdonsuojakatkaisijalla.
- μ = kosketinaukon leveys < 1,2 mm

1 Määräystenmukainen käyttö

Yksityiskohtaiset käyttöohjeet ovat saatavilla tuotesivulla osoitteessa www.esylux.com.

Kattoon asennettava ilmaisin on tarkoitettu sisäkäyttöön, ja se on asennettava paikkaan, jossa se voi tunnistaa ihmiset esteettömästi. Tunnistusalue: poikittain **A**, ilmaisimen suuntaisesti **B**, läsnäolon havaitsemisalue **C**.

Asennus (1.1)

PD-C 360i/24 DUOplus …
Asenna ilmaisin valonauhojen väliin keskelle. Suuntaa kanava C1 seinän puolelle (pimeä puoli) ja kanava C2 ikkunan puolelle (valoisa puoli) **(1.2)**.

ℹ LED-valaisimia käytettäessä on noudatettava ilmaisimen suurinta sallittua käynnistysvirtaa. Katso valaisimien käynnistysvirrat ja ilmaisimen suurin sallittu kuormitus vastaavista teknisistä tiedoista.

2 Kytkentä

MD-C 360i/ … (2.1)

- **a** Vakiokäyttö, lisäohjaus sulkupainikkeella ja enintään 10 laitteen rinnankytkentä.
- **b** Vakiokäyttö, porrasvalaistusautomaatin kytkentä ja lisäohjaus sulkupainikkeella.

PD-C 360i/… (2.2 - 2.7)

- **c** Vakiokäyttö, lisäohjaus sulkupainikkeella ja enintään 10 Slave-laitteen kytkentä yhteen Master-laitteeseen.

3 Käyttöönotto

Verkkojännitteen kytkeminen
Alkaa n. 25 sekunnin alustusvaihe.
Punainen (valokanava 1 = C1), vihreä (valokanava 2 = C2 / kun olemassa) ja sininen LED vilkkuvat tällöin vuorotellen. Valaistus on tänä aikana kytketty. Jos ohjelmointitila on aktivoitu, sininen LED-merkkivalo palaa.

4 Asetukset

Kattoon asennettava ilmaisin toimitetaan tehdasasetuksilla / täysautomaattitilassa.

- Asetukset DIP-kytkimellä / säätöelementeillä
- Parametrien määritys ja ohjaus ESY-Penillä käyttämällä maksutonta ESY Control -sovellusta **(4.1).**

Huomautus: Jotta signaali olisi mahdollisimman hyvä, noudata asennuskorkeuden mukaista vähimmäisetäisyyttä. Suora auringonvalo voi estää signaalin lähettämisen.

5 Hävittäminen / takuu

Tätä laitetta ei saa hävittää lajittelemattoman kaatopaikkajätteen seassa. Käytettyjen laitteiden omistajilla on lakisääteinen velvollisuus hävittää laite asianmukaisesti. Tietoja saat kaupunkisi tai kuntasi virastosta.

ESYLUXin valmistajan takuu on saatavana osoitteesta www.esylux.com.

Oikeus teknisiin ja optisiin muutoksiin pidätetään.

NO KORT VEILEDNING

⚠ FARE!

Livsfare på grunn av elektrisk støt!

- Installering skal kun utføres av elektroinstallatører eller elektrofagpersoner i henhold til forskriftene i det aktuelle landet.
- Før montering / demontering må nettspenning kobles ut.
- Apparatet må være sikret med en vernebryter på 10 A.
- μ = kontaktavstand < 1,2 mm

1 Tiltenkt bruk

Du finner en detaljert betjeningsveiledning på den aktuelle produktsiden på www.esylux.com.

Takdetektoren er konstruert for bruk innendørs og må ha fri sikt til personer. Detekteringsområde: tvers **A**, frontal **B**, tilstedeværelsesområde **C**.

Montering (1.1)

PD-C 360i/24 DUOplus …
Monter detektoren midt mellom lysbåndene. Rett Kanal C1 mot veggsiden (mørk romside) og kanal C2 mot vindussiden (lys romside) **(1.2)**.

ℹ Ved bruk av LED-armaturer må detektorens maksimalt tillatte innkoblingsstrøm overholdes. Du finner informasjon om innkoblingsstrømmen til armaturene og detektorens maksimalt tillatte belastning i de respektive databladene.

2 Tilkobling

MD-C 360i/ … (2.1)

- **a** Standarddrift med valgfri regulering med lukkekontakt og parallellkobling av maks. 10 apparater.
- **b** Standarddrift med automatisk kobling av trappebelysning og valgfri regulering via lukkekontakt.

PD-C 360i/… (2.2 - 2.7)

- **c** Standarddrift med valgfri regulering via lukkekontakt og bearbeidelse av maks. 10 slave-apparater på ett master-apparat.

3 Kom i gang

Koble inn nettspenningen
En initialiseringsfase på cirka 25 sekunder begynner.
I den forbindelse blinker den røde LED-en (lyskanal 1 = C1), den grønne LED-en (lyskanal 2 = C2 / hvis relevant) og den blå LED-en på skift. Belysningen er slått på i løpet av denne tiden. Er programmeringsmodusen aktivert, lyser den blå LED-lampen.

4 Innstillinger

Takdetektoren leveres med standardprogram / helautomatikkmodus.

- Innstillinger via DIP-bryter / innstillingselementer
- Parametrering og styring via ESY-PEN med gratis ESY Control app **(4.1)**

Merk: For optimal signaloverføring må minimumsavstand tilsvarende monteringshøyden overholdes. Direkte sollys kan forhindre at signalet overføres.

5 Avfallshåndtering / garanti

Denne enheten skal ikke kastes med restavfall som ikke er kildesortert. Eiere av kasserte enheter er forpliktet etter loven til å kvitte seg med enheten i henhold til forskriftene. Ta kontakt med kommunen for nærmere informasjon.

ESYLUXs produsentgaranti finner du på www.esylux.com.

Med forbehold om tekniske og utseendemessige endringer.

IT ISTRUZIONI IN BREVE

⚠ PERICOLO!

Pericolo di morte dovuto a scossa elettrica!

- L'installazione deve essere eseguita solo da elettricisti e personale specializzato nell'osservanza delle disposizioni vigenti localmente.
- Togliere la tensione di rete prima del montaggio / smontaggio.
- L'apparecchio deve essere protetto tramite un interruttore magnetotermico da 10 A.
- μ = distanza tra contatti aperti < 1,2 mm

1 Utilizzo conforme

Le istruzioni per l'uso dettagliate sono disponibili alla relativa pagina del prodotto sul sito web www.esylux.com.

Il sensore da soffitto è concepito per l'utilizzo in interni, e richiede che non vi siano ostacoli tra il sensore stesso e le persone. Portata di rilevamento: trasversale **A**, frontale **B**, rilevamento di presenza **C**.

Assemblaggio (1.1)

PD-C 360i/24 DUOplus …
Montare il sensore al centro, tra le bande luminose. Allineare il canale C1 al lato della parete (lato scuro) e il canale C2 al lato della finestra (lato chiaro) **(1.2)**.

ℹ Quando si utilizzano apparecchi a LED, è necessario rispettare la corrente di spunto massima consentita del rilevatore. Per le correnti di spunto degli apparecchi e il carico massimo consentito del rilevatore, consultare le rispettive schede tecniche.

2 Collegamento

MD-C 360i/ … (2.1)

- **a** Funzionamento standard con controllo opzionale tramite pulsante di chiusura e collegamento in parallelo di max. 10 unità.
- **b** Funzionamento standard con controllo automatico dell'illuminazione delle scale e controllo opzionale tramite pulsante di chiusura.

PD-C 360i/… (2.2 - 2.7)

- **c** Funzionamento standard con controllo opzionale tramite pulsante di chiusura e utilizzo di max. 10 unità slave su un'unità master.

3 Messa in funzione

Attivare la tensione di rete
Inizia una fase di inizializzazione di ca. 25 sec.
Il LED rosso (canale luce 1 = C1), il LED verde (canale luce 2 = C2 / se presente) e il LED blu lampeggiano a turno. L'illuminazione in questo periodo di tempo è accesa. Se la modalità di programmazione è attiva, il LED si illumina a colore blu.

4 Impostazioni

Il sensore da soffitto viene fornito con il programma di default, completamente automatico.

- Regolazioni tramite DIP switch / elementi di regolazione
- Parametrizzazione e comando mediante ESY-Pen con l'app gratuita ESY Control **(4.1).**

Nota: Per una trasmissione ottimale del segnale, osservare una distanza minima in base all'altezza di montaggio. La luce solare diretta può impedire la trasmissione del segnale.

5 Smaltimento / garanzia

Il presente dispositivo non deve essere smaltito come rifiuto urbano indifferenziato. Chi possiede un vecchio dispositivo è vincolato per legge allo smaltimento conformemente alle normative in vigore. Per ulteriori informazioni rivolgersi all'amministrazione comunale.

La garanzia del produttore ESYLUX è disponibile sul sito Internet www.esylux.com.

L'azienda si riserva il diritto di apportare modifiche tecniche ed estetiche.

ES GUÍA RÁPIDA

⚠ ¡PELIGRO!

¡Peligro de muerte por descarga eléctrica!

- La instalación debe realizarse solo por instaladores eléctricos o electricistas especializados y de conformidad a las normativas específicas del país.
- Antes del montaje / desmontaje, desconecte la tensión de alimentación.
- El dispositivo debe protegerse con un interruptor automático de 10 A.
- μ = distancia de apertura de los contactos < 1,2 mm

1 Utilización reglamentaria

Puede encontrar el manual de instrucciones completo en la página del producto correspondiente en www.esylux.com.

El detector de techos se ha diseñado para la aplicación en interiores y necesita una visión libre hacia las personas. Área de cobertura: transversal **A**, frontal **B**, área de presencia **C**.

Montaje (1.1)

PD-C 360i/24 DUOplus …
Monte el detector en el centro, entre las bandas luminosas. Oriente el canal C1 hacia el lado de la pared (lado oscuro de la estancia) y el canal C2 hacia el lado de la ventana (lado claro de la estancia) **(1.2)**.

ℹ Al utilizar luminarias LED, debe respetarse la corriente de irrupción máxima admisible del detector. Para conocer las corrientes de irrupción de las luminarias y la carga máxima admisible del detector, consulte las respectivas fichas técnicas.

2 Conexión

MD-C 360i/ … (2.1)

- **a** Funcionamiento estándar con accionamiento opcional mediante pulsador de cierre y conexión en paralelo de un máximo de 10 dispositivos.
- **b** Funcionamiento estándar con conexión de iluminación automática de escalera y accionamiento opcional mediante pulsador de cierre.

PD-C 360i/… (2.2 - 2.7)

- **c** Funcionamiento estándar con accionamiento opcional mediante pulsador de cierre y uso de un máximo de 10 dispositivos esclavos en un dispositivo maestro.

3 Puesta en marcha

Conexión de la tensión de red
Comienza una fase de inicialización de aprox. 25 segundos.
El LED rojo (canal de luz 1 = C1), el LED verde (canal de luz 2 = C2 / si está disponible) y el LED azul parpadean de forma alternada. La iluminación está en este momento activada. Cuando el modo de programación está activado, se ilumina el LED azul.

4 Ajustes

El detector de techos se suministra con la programación de fábrica y en modo totalmente automático.

- Ajustes mediante el interruptor DIP / elementos de ajuste
- Parametrización y control mediante el ESY-Pen con la aplicación gratuita ESY Control **(4.1).**

Advertencia: Para transmitir la señal de manera óptima, mantenga la distancia mínima respecto a la altura de montaje. La luz solar directa puede evitar que se transmita la señal.

5 Eliminación / garantía

Este equipo no debe desecharse en la basura convencional. Los propietarios de equipos usados están obligados por ley a desecharlos en contenedores especiales. Solicite información a su administración municipal o regional.

Puede encontrar la garantía del fabricante ESYLUX en Internet en www.esylux.com.

Reservado el derecho a realizar cambios técnicos y estéticos.

PT GUIA DE INÍCIO RÁPIDO

⚠ PERIGO!

Perigo de morte devido a choque eléctrico!

- A instalação deve ser efectuada apenas por técnicos de instalações eléctricas ou electricistas especializados, em conformidade com os regulamentos específicos do país.
- Antes da montagem / desmontagem, deve cortar-se a tensão de rede.
- O aparelho tem de estar protegido por um disjuntor de linha de 10 A.
- μ = abertura de contacto < 1,2 mm

1 Utilização correcta

O manual de instruções detalhado encontra-se na respectiva página do produto em www.esylux.com.

O detector de tecto foi concebido para a aplicação em espaços interiores e necessita de uma visibilidade desimpedida das pessoas. Alcance de detecção: transversal **A**, frontal **B**, campo de presença **C**.

Montagem (1.1)

PD-C 360i/24 DUOplus …
Monte o detector centrado entre as tiras luminosas. Alinhe o canal C1 do lado da parede (lado escuro do espaço) e o canal C2 do lado da janela (espaço claro do espaço) **(1.2)**.

ℹ Ao utilizar luminárias LED, deve ser respeitada a corrente de arranque máxima permitida do detetor. Para saber as correntes de arranque das luminárias e a carga máxima admissível do detetor, consulte as respectivas folhas de dados.

2 Ligação

MD-C 360i/ … (2.1)

- **a** Funcionamento padrão com activação opcional através de um botão e ligação em paralelo de até 10 dispositivos.
- **b** Funcionamento padrão com ligação em paralelo com automático de escada e activação opcional através de um botão.

PD-C 360i/… (2.2 - 2.7)

- **c** Funcionamento padrão com activação opcional através de um botão e utilização de até 10 equipamentos slave num equipamento master.

3 Colocação em funcionamento

Conectar a tensão de rede
É iniciada uma fase de inicialização de aprox. 25 seg.
Os LED vermelho (canal de iluminação 1 = C1), verde (canal de iluminação 2 = C2 / se existente) e azul piscam alternadamente. A iluminação está ligada durante este período de tempo. Quando o modo de programação se encontra activado, o LED azul acende-se.

4 Ajustes

A entrega do detector de tecto é realizada no programa de fábrica / modo totalmente automático.

- Ajuste por interruptor DIP / elementos de ajuste
- Parametrização e comando através da ESY-Pen com a aplicação ESY Control **(4.1)** gratuita

Observação: Para optimizar a transmissão de sinal, manter a distância mínima correspondente à altura de montagem. A luz solar direta pode impedir que o sinal seja transmitido.

5 Eliminação / garantia

Este equipamento não deve ser eliminado juntamente com o lixo doméstico indiferenciado. Os utilizadores finais de resíduos de equipamentos são obrigados por lei a submetê-los a uma eliminação correcta. Poderá obter informações junto dos serviços municipalizados ou câmara municipal da sua área de residência.

A garantia do fabricante da ESYLUX encontra-se na Internet em www.esylux.com.

Reservamo-nos o direito de efectuar alterações técnicas e estéticas.

RU КРАТКОЕ РУКОВОДСТВО

⚠ ОПАСНО!

Опасность для жизни в результате поражения электрическим током!

- Установка должна проводиться только электромонтерами или другими специалистами-электриками с соблюдением местных предписаний.
- Перед монтажом / демонтажем необходимо отключить напряжение сети.
- Устройство должно быть защищено линейным защитным автоматом 10 А.
- μ = размер зазора между контактами < 1,2 мм

1 Использование по назначению

Подробное руководство по эксплуатации вы найдете на странице соответствующего продукта на сайте www.esylux.com.

Потолочный датчик предназначен для использования внутри помещений и требует размещения в зоне прямой видимости. Дальность действия: поперечная зона **A**, фронтальная зона **B**, зона обнаружения **C**.

Сборка (1.1)

PD-C 360i/24 DUOplus …
Установите датчик между рядами светильников. Настройте канал C1 на сторону стены (неосвещенная сторона помещения) и канал C2 на сторону окна (освещенная сторона помещения) **(1.2)**.

ℹ При использовании светодиодных светильников необходимо соблюдать максимально допустимый пусковой ток извещателя. Данные о пусковых токах светильников и максимально допустимой нагрузке извещателя приведены в соответствующих технических паспортах.

2 Подключение

MD-C 360i/ … (2.1)

- **a** Стандартный режим с опциональным управлением с помощью замыкающего выключателя и параллельным подключением макс. 10 устройств.
- **b** Стандартный режим с автоматическим освещением лестничницы и дополнительным управлением с помощью кнопки.

PD-C 360i/… (2.2 - 2.7)

- **c** Стандартный режим с опциональным управлением с помощью замыкающего выключателя и использованием макс. 10 ведомых устройств к одному ведущему устройству.

3 Ввод в эксплуатацию

Включите сетевое напряжение
Начинается фаза инициализации, которая длится прибл. 25 с.
При этом поочередно мигают красный (канал освещения 1 = C1), зеленый (канал освещения 2 = C2 / при наличии) и синий светодиоды. Освещение в это время включено. Когда режим программирования активен, горит синий светодиод.

4 Настройки

Потолочный датчик поставляется с заводскими настройками / автоматическим режимом.

- Настройки задаются с помощью DIP-переключателя / органов управленwwwия
- Настройка параметров и управление с помощью ESY-Pen с бесплатным приложением ESY Control **(4.1)**.

Примечание: Следует соблюдать минимальное расстояние, оптимальное для передачи сигнала, соответствующее высоте установки. Прямой солнечный свет может препятствовать передаче сигнала.

5 Утилизация / гарантия

Данное устройство запрещено утилизировать вместе с несортированным мусором. Согласно закону владельцы отслуживших свой срок устройств обязаны утилизировать их надлежащим образом. Дополнительные сведения можно получить в местном городском или муниципальном управлении.

Гарантию производителя ESYLUX вы найдете в интернете на сайте www.esylux.com.

Компания сохраняет за собой право на внесение изменений в технические и оптические параметры.

Дата производства см. 7-значный номер на продукте.
Цифры 1 - 7 = ггнноов (г = год, н = неделя, в = версия)

ESYLUX

ESYLUX GmbH | An der Strusbek 40
22926 Ahrensburg / Niemcy
info@esylux.com | www.esylux.com
MA02218900

PL SKRÓCONA INSTRUKCJA

NIEBEZPIECZEŃSTWO!

Ryzyko śmiertelnych obrażeń w wyniku porażenia prądem elektrycznym!

- Instalacja może być przeprowadzana wyłącznie przez technika instalacji elektrycznych lub przeszkolonego elektryka, z uwzględnieniem przepisów obowiązujących w danym kraju.
- Przed montażem / demontażem należy wyłączyć zasilanie.
- Urządzenie należy zabezpieczyć przed zwarciem przy użyciu wyłącznika obwodu 10 A.
- µ = szerokość rozwarcia styków <1,2 mm

1 Przeznaczenie

Szczegółowe instrukcje obsługi można znaleźć na odpowiedniej stronie produktu pod adresem www.esylux.com.

Sufitowy czujnik obecności jest przeznaczony do użytku wewnątrz pomieszczeń i musi mieć niezakłócony widok na przebywające w pomieszczeniu osoby. Pole detekcji: po przekątnej **A**, kierunek **B**, obszar obecności **C**.

Montaż (1.1)

PD-C 360i/24 DUOplus …
Czujnik obecności należy zamontować pośrodku między listwami oświetleniowymi. Skierować kanał C1 w stronę ściany (ciemna strona pomieszczenia) oraz kanał C2 w stronę okna (jasna strona pomieszczenia) **(1.2)**.

W przypadku stosowania opraw LED należy przestrzegać maksymalnego dopuszczalnego prądu rozruchowego czujnika. Informacje dotyczące prądów rozruchowych opraw oświetleniowych oraz maksymalnego dopuszczalnego obciążenia czujnika można znaleźć w odpowiednich arkuszach danych.

2 Podłączenie

MD-C 360i/ … (2.1)

a Standardowo z opcjonalnym sterowaniem przy użyciu przycisku zwiernego i równoległym okablowaniem maks. dziesięciu urządzeń.
b Działanie standardowe z automatycznym oświetleniem klatki schodowej i opcjonalnym sterowaniem przy użyciu przycisku zwiernego.

PD-C 360i/… (2.2–2.7)

c Działanie standardowe z opcjonalnym sterowaniem przy użyciu przycisku zwiernego i użycie maks. 10 urządzeń podrzędnych do jednego urządzenia nadrzędnego.

3 Pierwsze uruchomienie

Podłączyć zasilanie.
Rozpocznie się faza rozgrzewania trwająca około 25 sekund.
Czerwone (kanał oświetlenia 1 = C1), zielone (kanał oświetlenia 2 = C2 / jeśli występuje) i niebieskie diody LED migają naprzemiennie. W tym czasie oświetlenie jest włączone. Jeśli tryb programowania jest aktywny, świeci niebieska dioda LED.

4 Ustawienia

Czujnik obecności jest dostarczany z ustawieniami fabrycznymi / w trybie w pełni automatycznym.

- Ustawienia przy użyciu przełączników DIP / elementów ustawień
- Parametryzacja i kontrola przy użyciu urządzenia ESY-Pen i bezpłatnej aplikacji ESY Control **(4.1).**

Uwaga: Aby zapewnić optymalną transmisję sygnału, należy zachować minimalną odległość odpowiadającą wysokości montażu. Bezpośrednie światło słoneczne może uniemożliwić transmisję sygnału.

5 Utylizacja / gwarancja

Tego urządzenia nie należy wyrzucać do odpadów zmieszanych. Zużyte urządzenia należy prawidłowo utylizować. Aby uzyskać więcej informacji, należy skontaktować się z lokalnym urzędem miasta.

Gwarancję producenta ESYLUX można znaleźć na stronie www.esylux.com.

Dane techniczne i konstrukcja mogą ulec zmianie.